polini motori®
trasforma il meglio in massimo

THOR 202

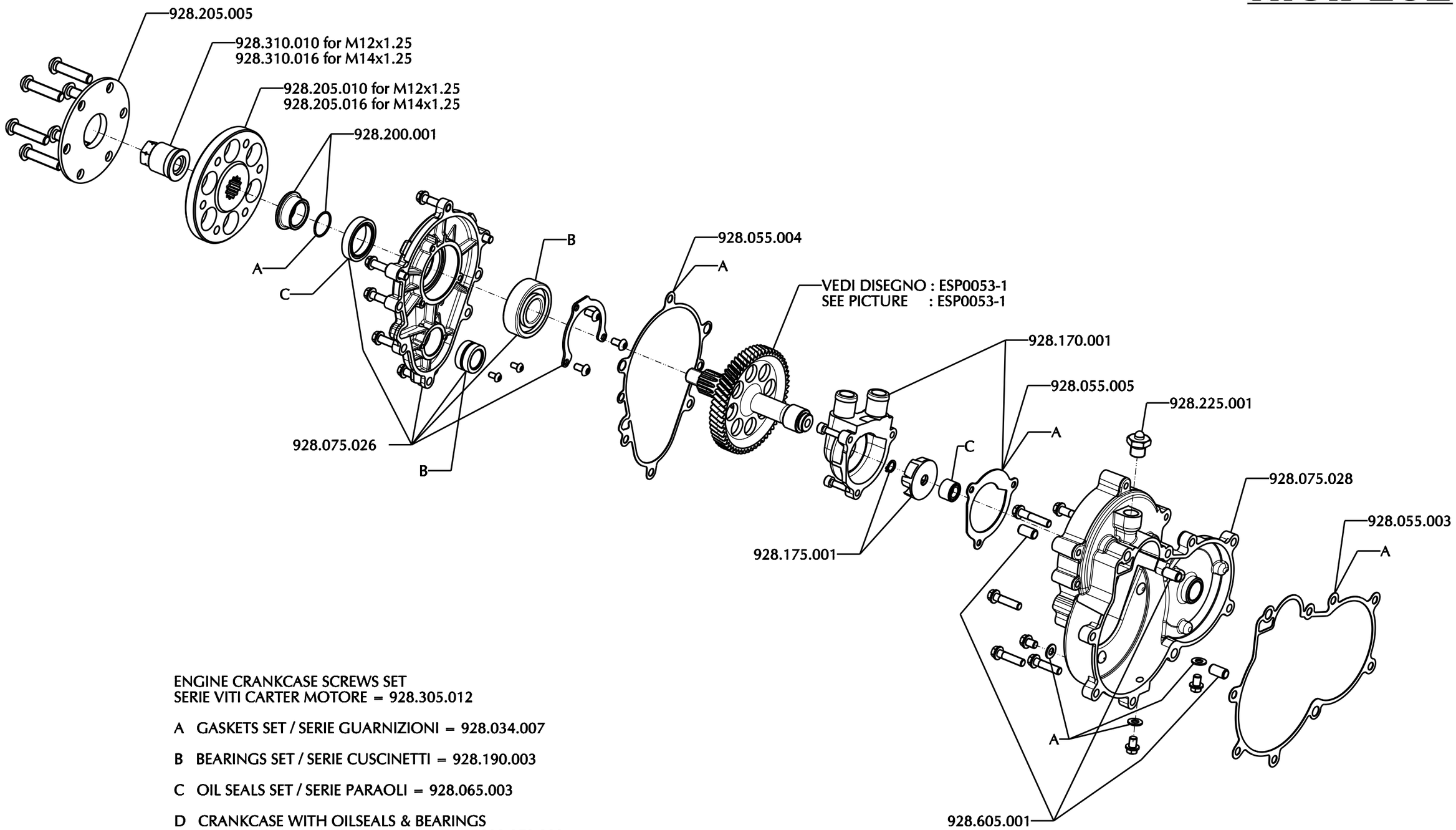

ENGINE CRANKCASE SCREWS SET
SERIE VITI CARTER MOTORE = 928.305.012

A GASKETS SET / SERIE GUARNIZIONI = 928.034.007

B BEARINGS SET / SERIE CUSCINETTI = 928.190.003

C OIL SEALS SET / SERIE PARAOLI = 928.065.003

D CRANKCASE WITH OILSEALS & BEARINGS
CARTER CON PARAOLI E CUSCINETTI = 928.070.008

FUEL PIPE / TUBO BENZINA Ø 6x10 Mt.5 = 928.230.001

ESP0053-2
08.03.22