polini motori®
trasforma il meglio in massimo

THOR 202

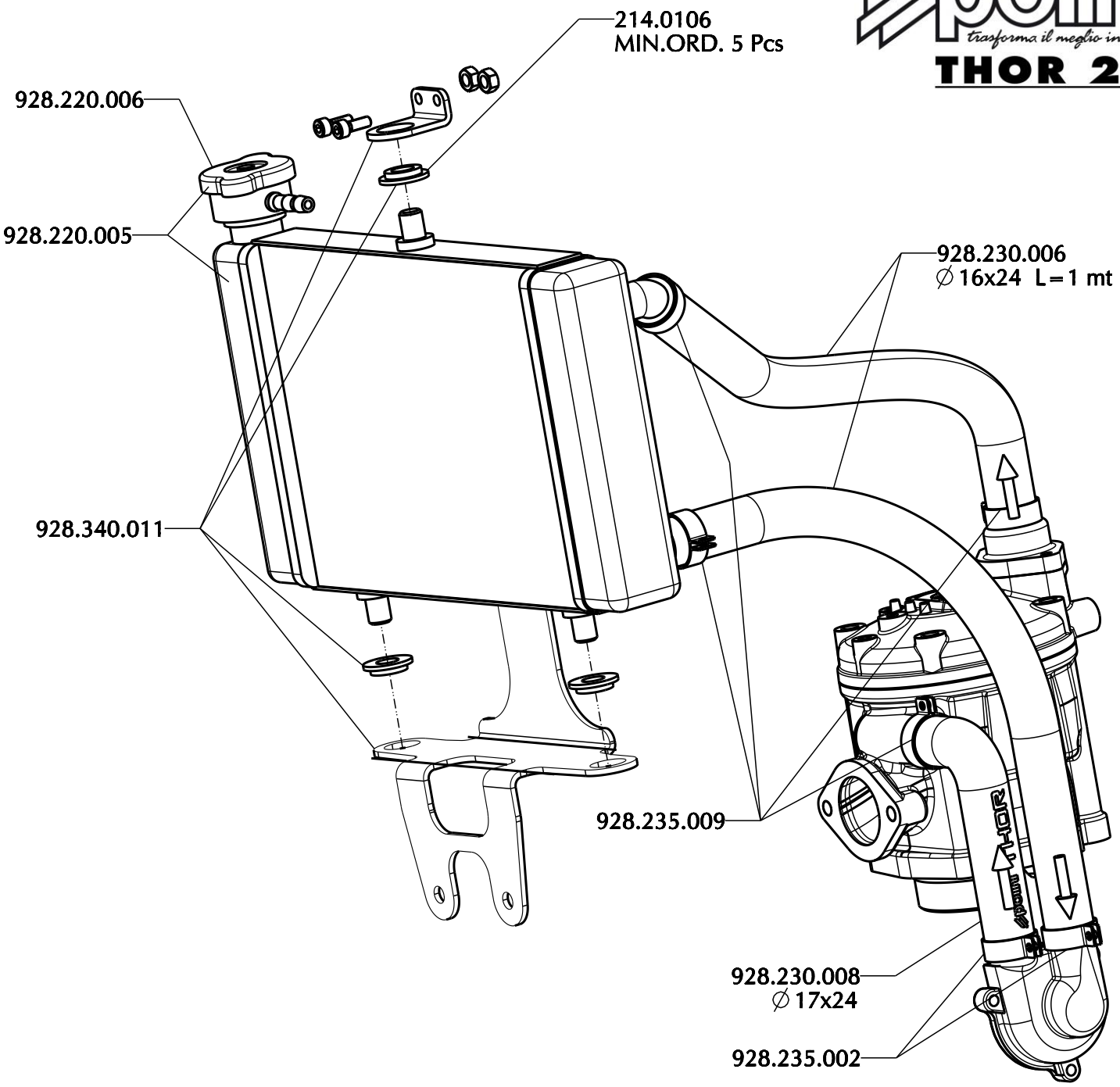

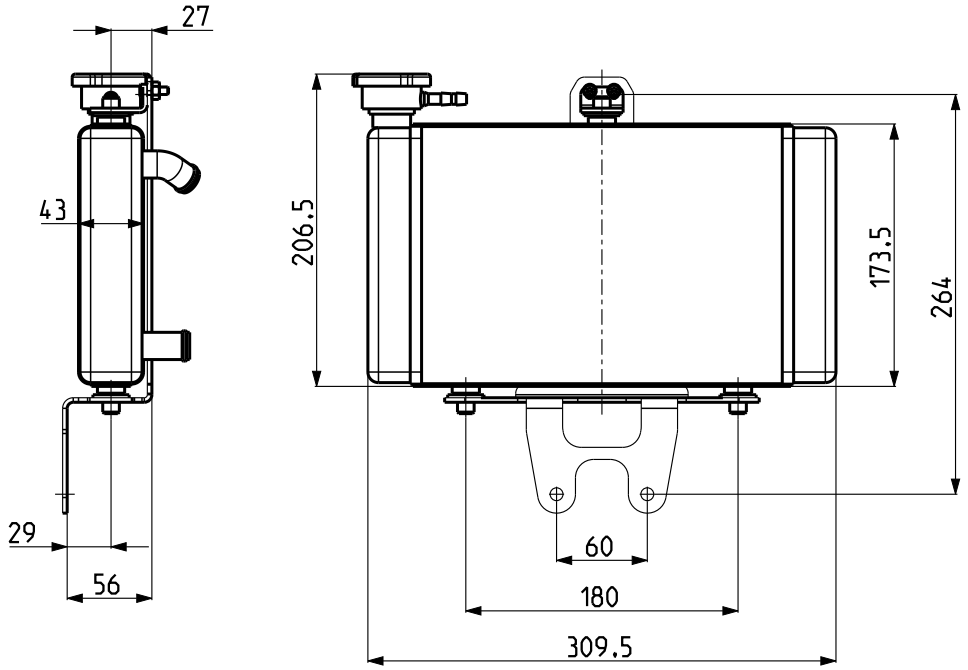

ESP0053-7
28.03.22