polini motori®
trasforma il meglio in massimo

THOR 303 R2,8
THOR 303 R3,2

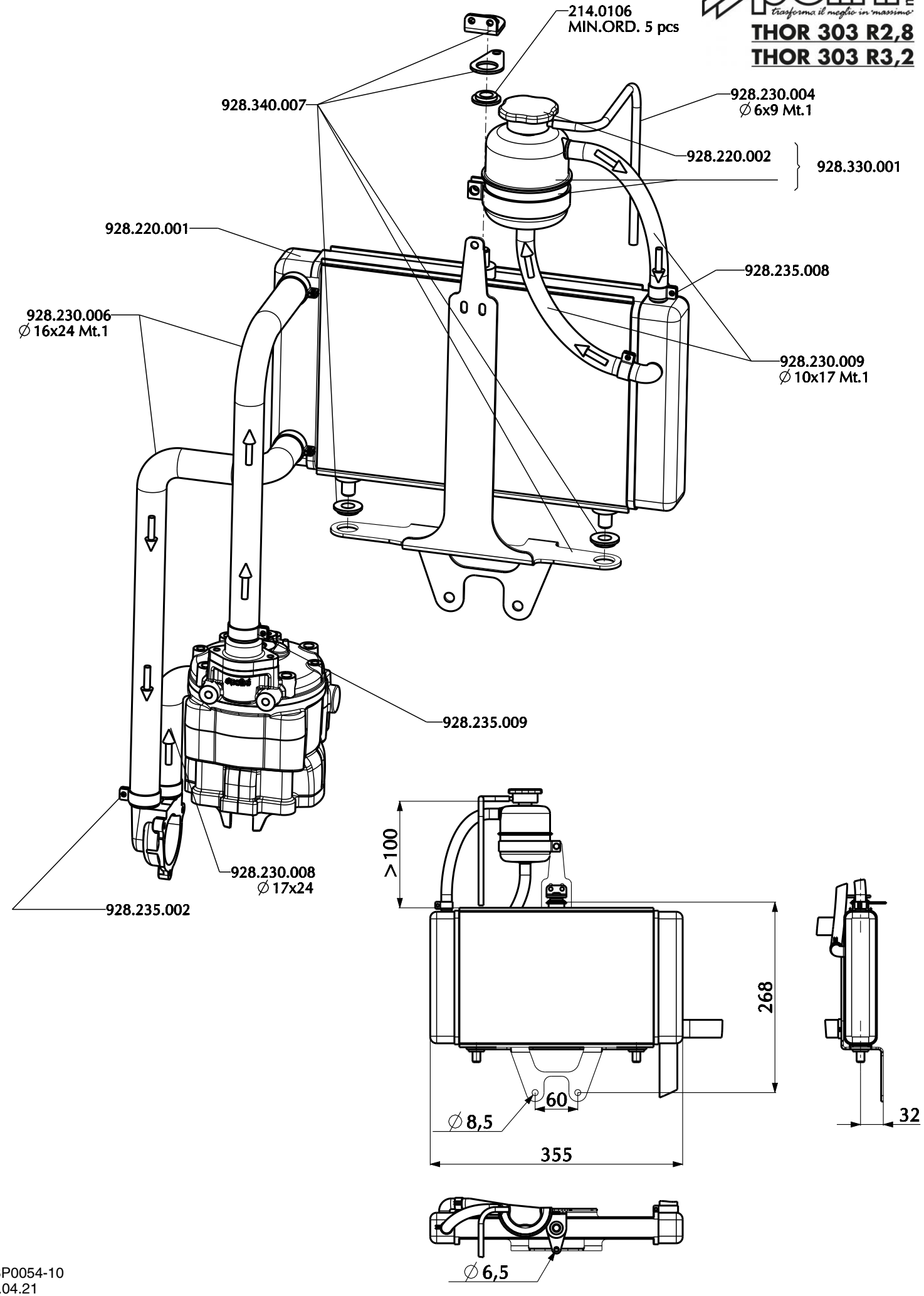

ESP0054-10
15.04.21