polini motori®
trasforma il meglio in massimo

THOR 260 R2,8
THOR 260 R3,2

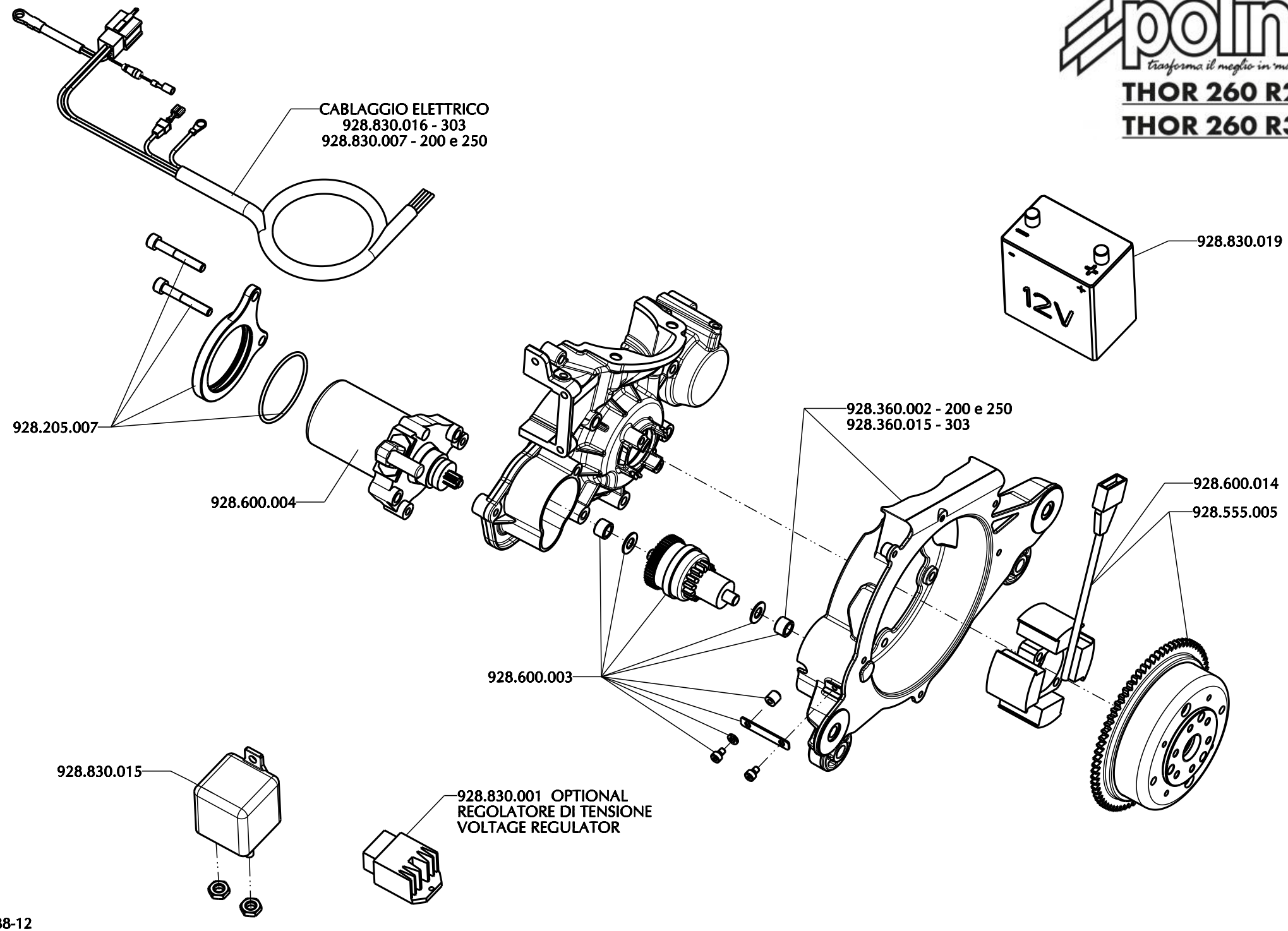

ESP0088-12
10.10.23